casselin	Distributeur de lait froid en porcelaine 4L	Version : CDLPF40317
	Référence : CDLPF4	

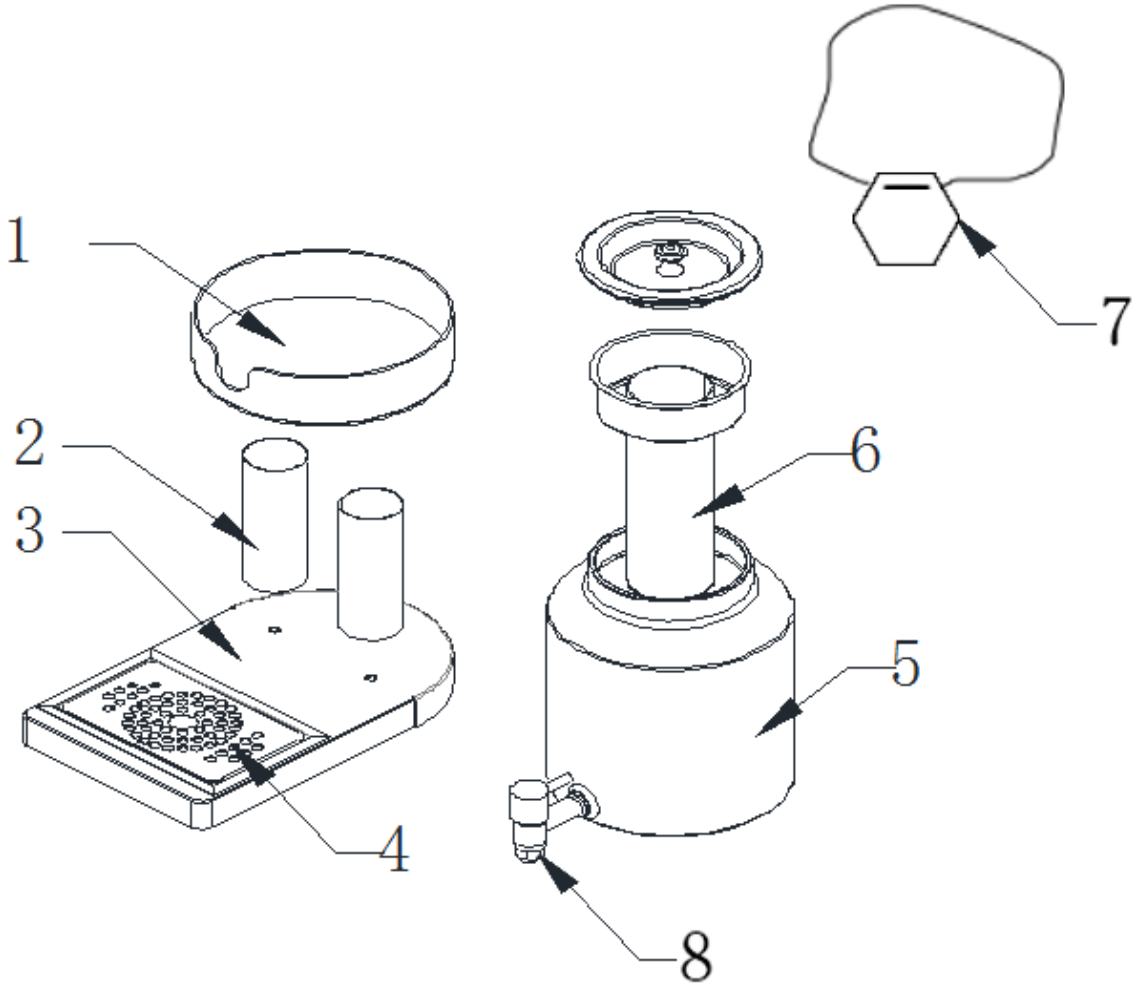

casselin	DISTRIBUTEUR DE LAIT Référence : CDLPF4	Version : CDLPF40317

N° pièce	Description pièce	Référence
1	Socle	0317PDCDLPF41
2	Tube de fixation	0317PDCDLPF42
3	Base	0317PDCDLPF43
4	Bac égouttoir	0317PDCDLPF44
5	Cuve	0317PDCDLPC41
6	Tube à glaçons	0317PDCDLPF46
7	Médaillon d'affichage	0317PDCDLPC416
8	Robinet complet	0317PDCDLPC417