casselin	Friteuse à beignets 30L	Version : CFB300317
	Référence : CFB30	

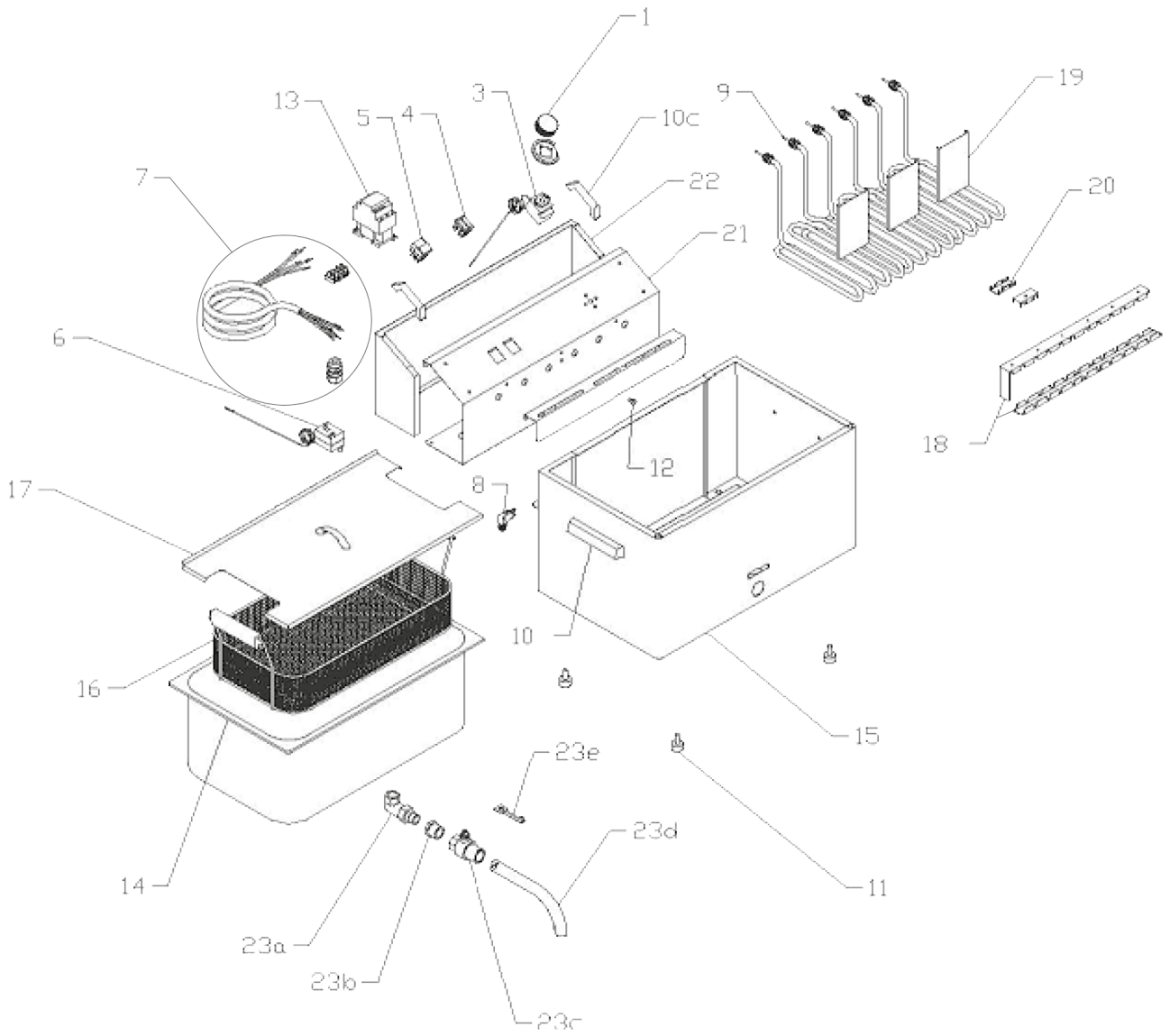

casselin	Friteuse à beignet Référence : CFB30	Version : CFB300317

N° pièce	Description pièce	Référence
1	Bouton thermostat	0317FB161
3	Thermostat de régulation	0317FP1326
4	Voyant lumineux	0317FP1329
5	Interrupteur	0317FP1328
6	Thermostat de sécurité	0317FP13223
7	Cordon d'alimentation	0317FB167
8	Contacteur de présence cuve	0317FP1323
9	Résistance	0317FB309
10	Poignée cuve	0317FB1610
11	Pied	0317FB1611
13	Contacteur	0317FB3013
14	Cuve	0317FB3014
15	Support cuve	0317FB3015
16	Panier	0317FB3016
17	Couvercle	0317FB3017
18	Plaque maintein de résistance	0317FB3018
19	Grille de protection résistance	0317FB3019
20	Fixation des sondes	0317FB3020
21	Plastron	0317FB3021
22	Plaque arrière	0317FB3022
23	Vanne de vidange	0317FB1623