casselin	Bain marie à sauce 4 cuves	Version : CBMS4317
	Référence : CBMS4	

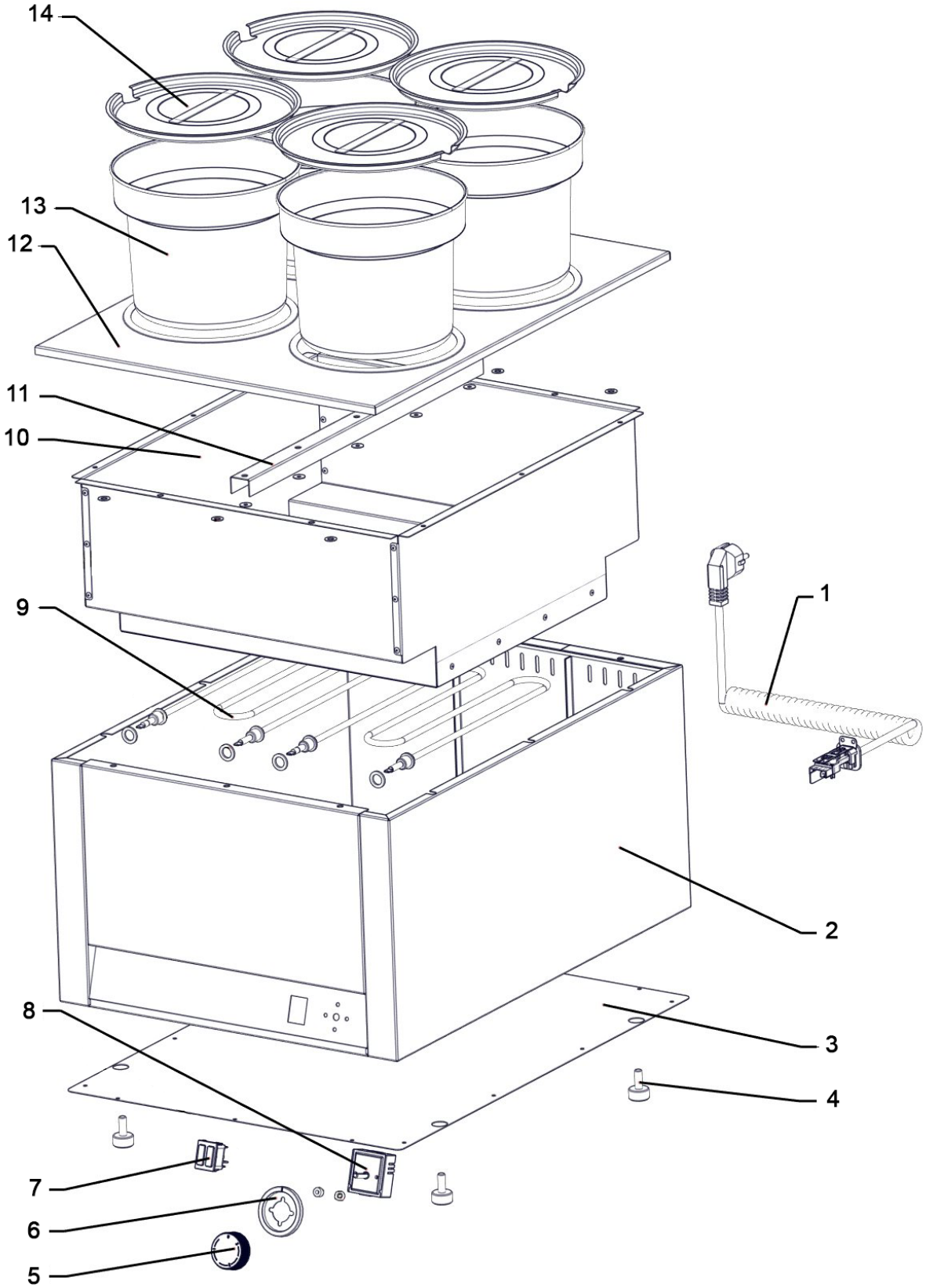

casselin	Bain-marie à sauce Référence : CBMS4	Version : CBMS40317

N° pièce	Description pièce	Référence
1	Câble d'alimentation	0317BMS21
2	Base	0317BMS28
3	Plaque inférieure	0317BMS22
4	Pied	0317FB1611
5	Bouton thermostat	0317SPM14
6	Embase bouton thermostat	0317SPM13
7	Voyant lumineux	0317CCP39
8	Thermostat de régulation	0317SPM12
9	Résistance	0317BMS29
10	Cuve intérieure	0317BMS210
11	Barre de fixation	0317BMS411
12	Plaque supérieure	0317BMS211
13	Cuve	0317BMS212
14	Couvercle	0317BMS213