casselin	Bain marie à sauce 6 cuves	Version : CBMS6317
	Référence : CBMS6	

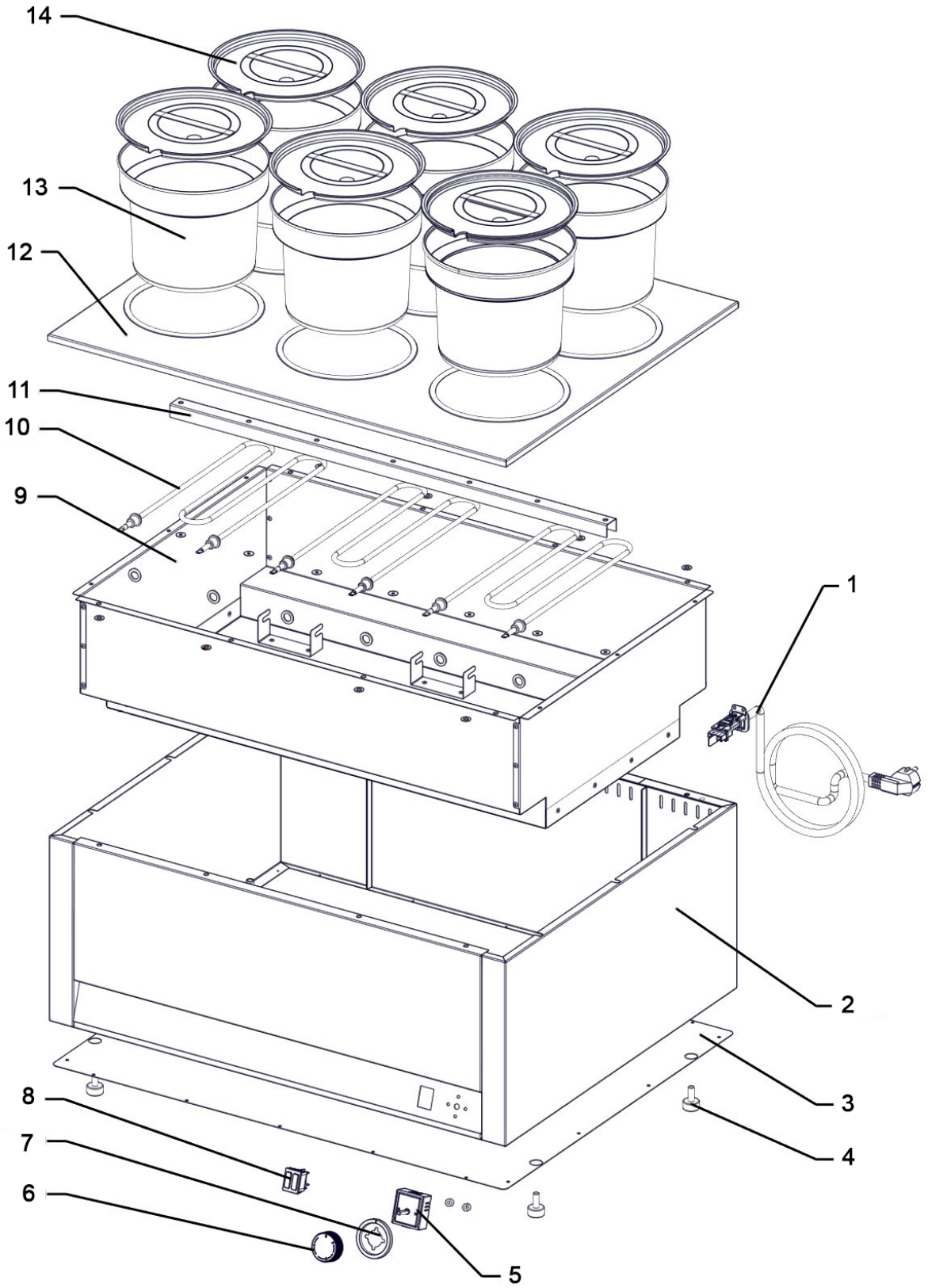

casselin	Bain-marie à sauce Référence : CBMS6	Version : CBMS60317

N° pièce	Description pièce	Référence
1	Câble d'alimentation	0317BMS21
2	Base	0317BMS62
3	Plaque inférieure	0317BMS63
4	Pied	0317FB1611
5	Thermostat de régulation	0317SPM12
6	Bouton thermostat	0317SPM14
7	Embase bouton thermostat	0317SPM13
8	Voyant lumineux	0317CCP39
9	Cuve intérieure	0317BMS69
10	Résistance	0317BMS29
11	Barre de fixation	0317BMS611
12	Plaque supérieure	0317BMS612
13	Cuve	0317BMS212
14	Couvercle	0317BMS213