casselin	Chauffe assiettes 120	Version : CCA1200317
	Référence : CCA120	

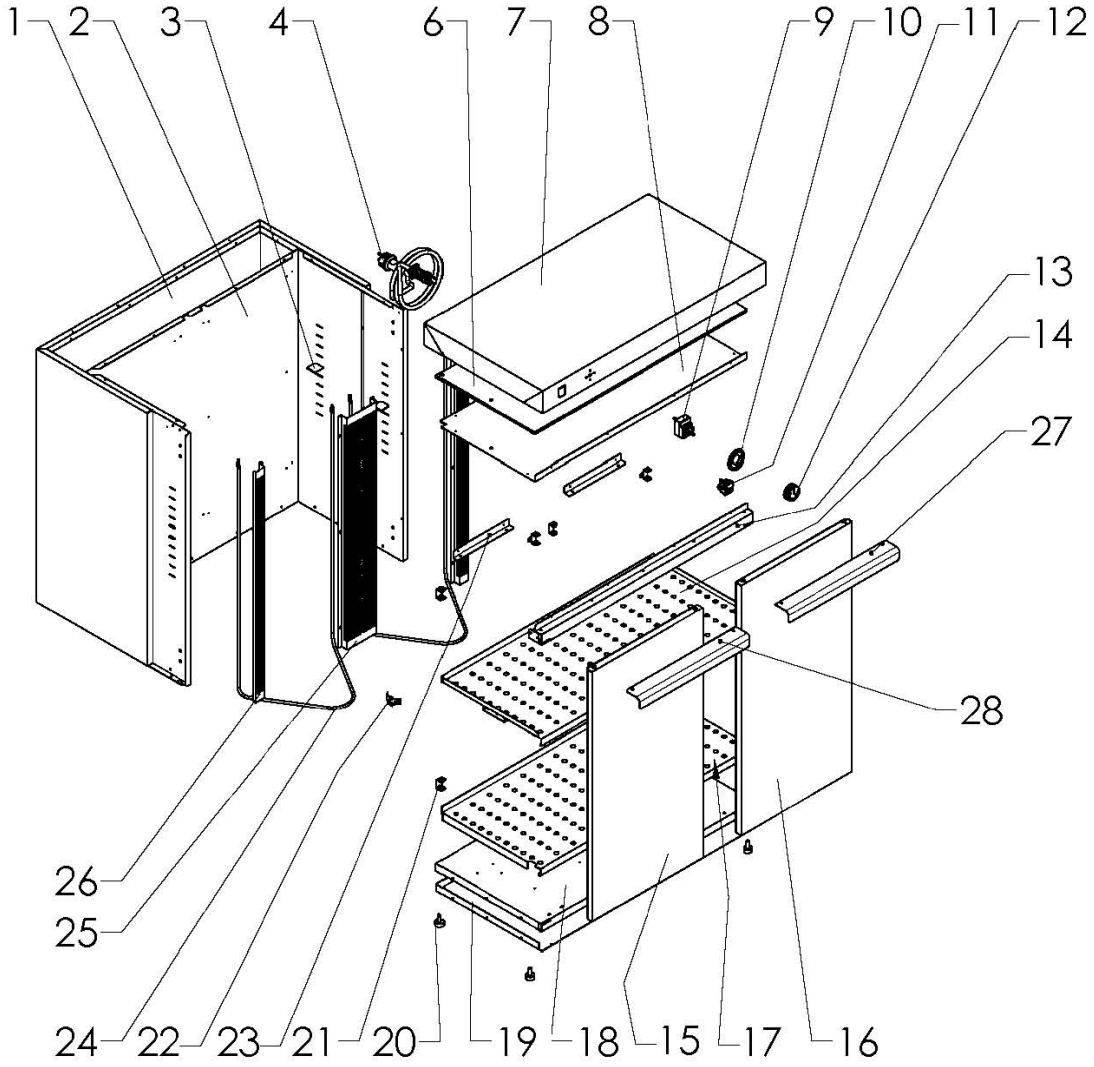

	Chauffe-assiettes	Version : CCA1200317
	Référence : CCA120	

N° pièce	Description pièce	Référence
1	Contour	0317CA1201
2	Base	0317CA1202
3	Fixation	0317CA3024
4	Cable d'alimentation	0317CA303
6	Plaque d'isolation supérieure	0317CA1206
7	Support supérieur	0317CA1207
8	Plaque supérieure	0317CA1208
9	Thermostat de régulation	0317CCF15
10	Embase bouton thermostat	0317CA3010
11	Interrupteur	0317CPASF311
12	Bouton thermostat	0317CA3011
13	Fixation	0317CA12013
14	Plateau	0317CA12014
15	Porte de gauche	0317CA12015
16	Porte de droite	0317CA6012
17	Plateau	0317CA12017
18	Plateau inférieur	0317CA12018
19	Plaque inférieure	0317CA12019
20	Pied	0317FB1611
21	Fixation	0317CA3023
22	Fixation	0317CA3020
23	Barre de fixation	0317CA3015
24	Résistance	0317CA6022
25	Barre de fixation	0317CA12025
26	Barre de fixation	0317CA6021
27	Poignée porte de droite	0317CA6025
28	Poignée porte de gauche	0317CA12028