casselin	Chauffe assiettes 60	Version : CCA600317
	Référence : CCA60	

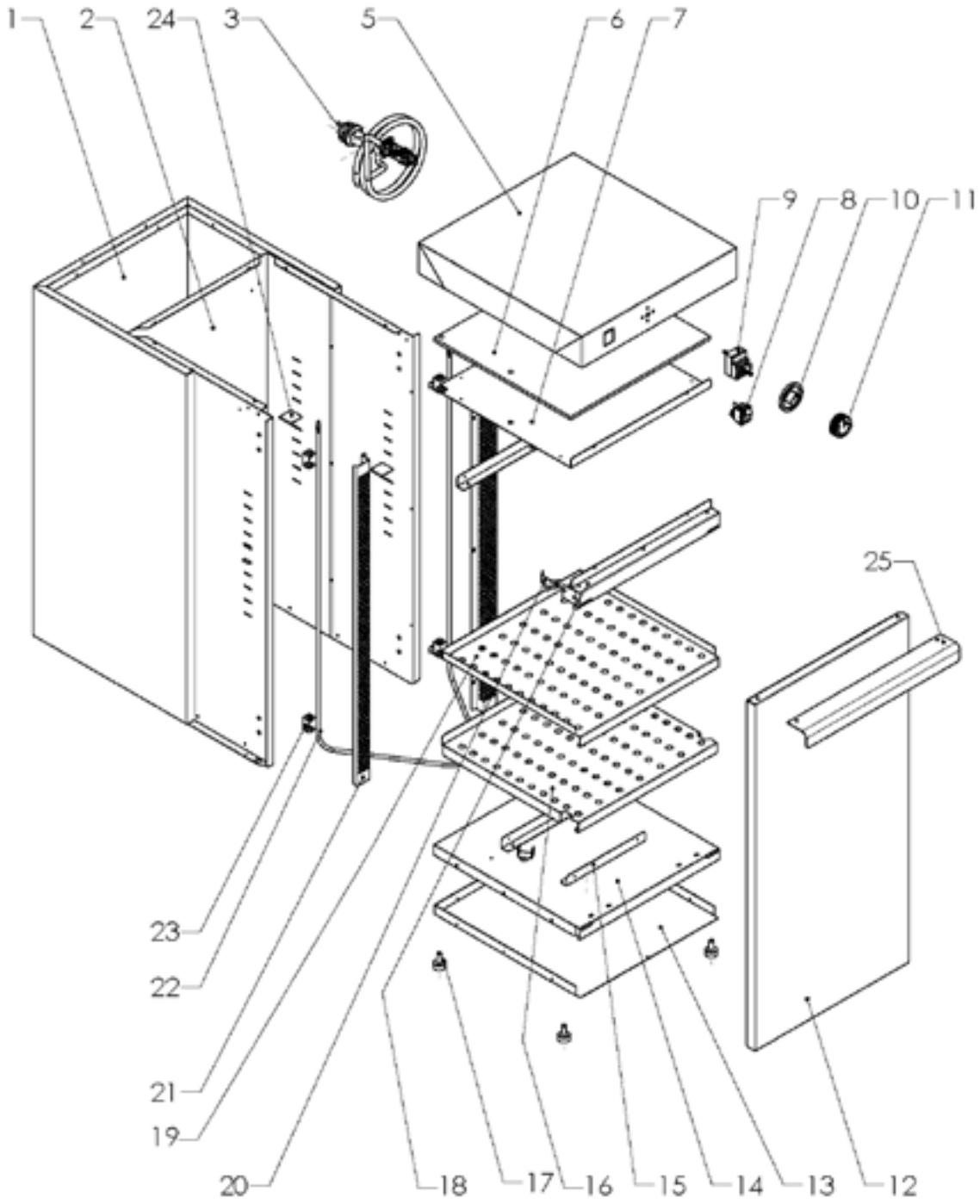

	Chauffe-assiettes	Version : CCA600317
	Référence : CCA60	

N° pièce	Description pièce	Référence
1	Contour	0317CA601
2	Base	0317CA602
3	Cable d'alimentation	0317CA303
5	Support supérieur	0317CA305
6	Plaque d'isolation supérieure	0317CA306
7	Plaque supérieure	0317CA307
8	Interrupteur	0317CPASF311
9	Thermostat de régulation	0317CCF15
10	Embase bouton thermostat	0317CA3010
11	Bouton thermostat	0317CA3011
12	Porte	0317CA6012
13	Plaque inférieure	0317CA3013
14	Plateau inférieur	0317CA3014
15	Barre	0317CA3015
16	Plateau	0317CA3016
17	Pied	0317FB1611
18	Barre	0317CA3018
19	Plateau	0317CA3019
20	Fixation	0317CA3020
21	Barre de fixation	0317CA6021
22	Résistance	0317CA6022
23	Fixation	0317CA3023
24	Fixation	0317CA3024
25	Poignée de porte	0317CA6025