| | | |
|---|---|---|
| casselin | Cuiseur à pâtes avec soubassement | Version : CCAPS0317 |
| | Référence : CCAPS | |

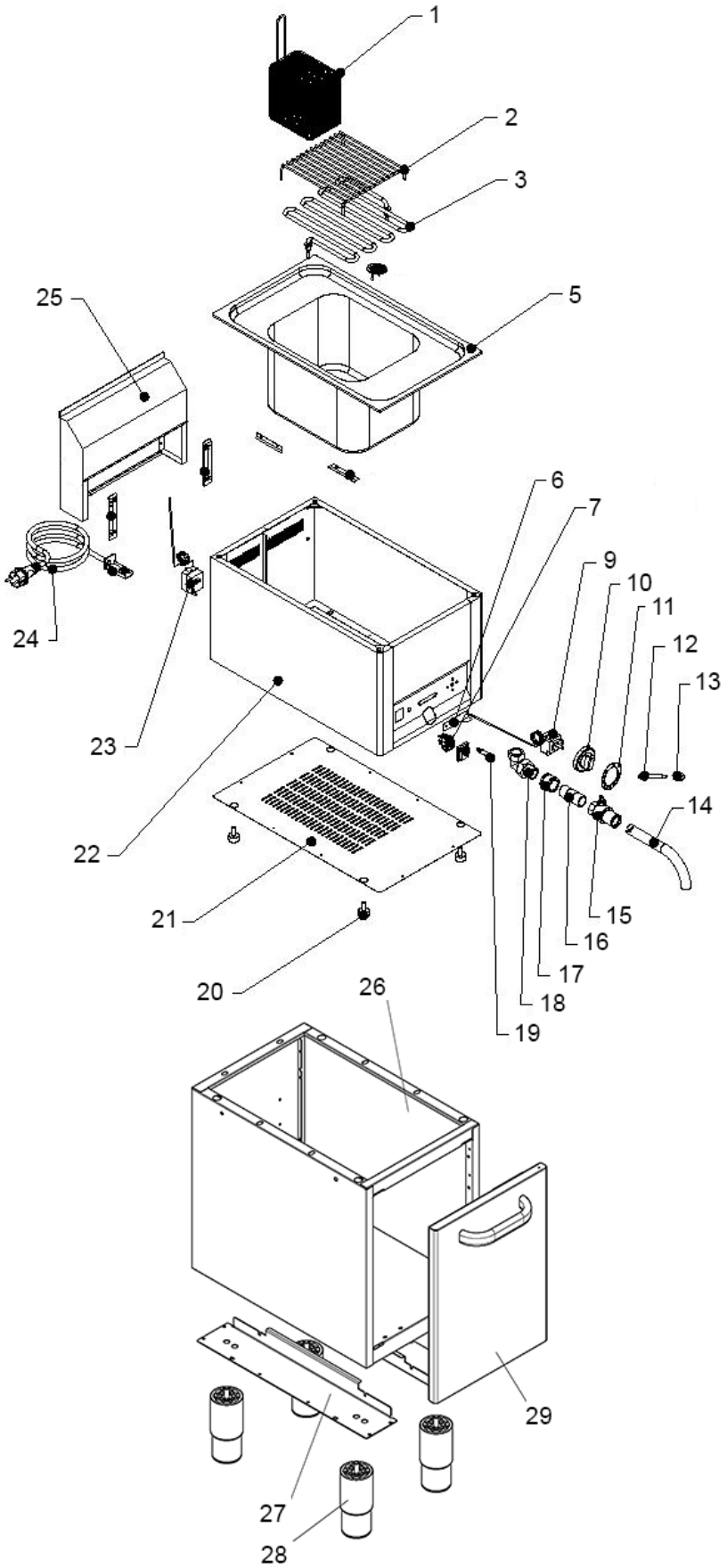

| | | |
|---|---|---|
| casselin | Cuiseur à pâtes<br>Référence : CCAPS | Version : CCAPS0317 |

| N° pièce | Description pièce | Référence |
|---|---|---|
| 1 | Panier | 0317CAPS1 |
| 2 | Grille de protection | 0317CAPS2 |
| 3 | Résistance | 0317CAPS3 |
| 5 | Cuve | 0317CAPS5 |
| 6 | Barre | 0317CAPS6 |
| 7 | Interrupteur | 0317CPASF311 |
| 9 | Thermostat de régulation | 0317CAPS9 |
| 10 | Bouton thermostat | 0317CAPS10 |
| 11 | Embase bouton thermostat | 0317CAPS11 |
| 12 | Tige vanne de vidange | 0317CAPV23 |
| 13 | Bouton tige | 0317CAPV24 |
| 14 | Tube | 0317CAPV25 |
| 15 | Vanne de vidange | 0317CAPV26 |
| 16 | Raccord | 0317CAPS16 |
| 17 | Raccord | 0317CAPS17 |
| 18 | Coude | 0317CAPS18 |
| 19 | Voyant lumineux | 0317CAPS19 |
| 20 | Pied | 0317CAPS20 |
| 21 | Plaque inférieure | 0317CAPS21 |
| 22 | Base | 0317CAPS22 |
| 23 | Thermostat de sécurité | 0317CAPS23 |
| 24 | Câble d'alimentation | 0317CAPS24 |
| 25 | Box électrique | 0317CAPS25 |
| 26 | Caisse | 0317CAPS26 |
| 27 | Barre de fixation | 0317CAPS27 |
| 28 | Pied | 0317FP13219 |
| 29 | Porte | 0317CAPS29 |