casselin	Cuiseur à pâtes électrique avec vanne de vidange	Version : CCAPV0317
	Référence : CCAPV	

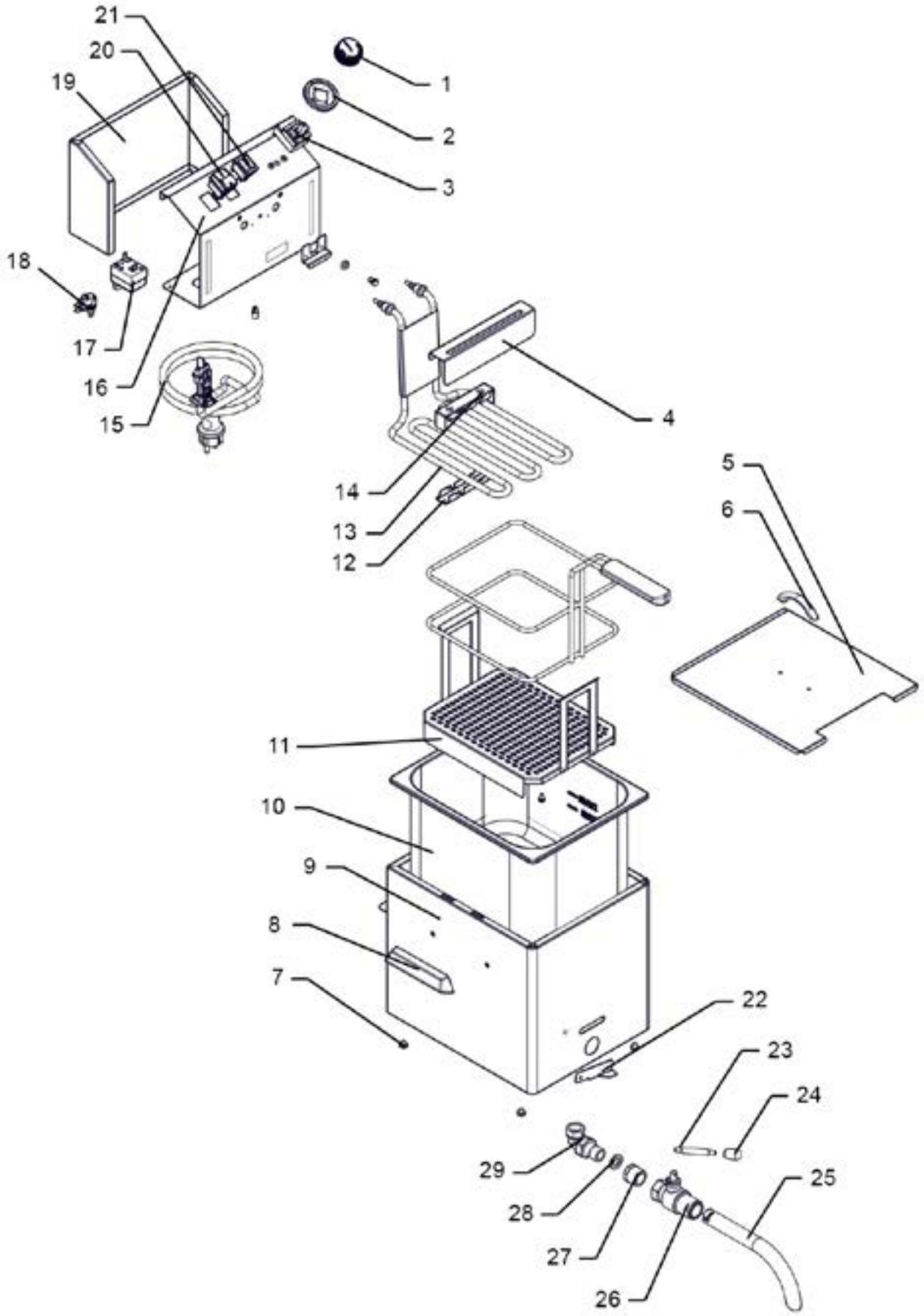

casselin	Cuiseur à pâtes Référence : CCAPV	Version : CCAPV0317

N° pièce	Description pièce	Référence
1	Bouton thermostat	0317CAP1
2	Embase bouton thermostat	0317SPM13
3	Thermostat de régulation	0317CAP3
4	Protection résistance	0317CAP4
5	Couvercle	0317CAP6
6	Poignée couvercle	0317CAPV6
7	Pied	0317CAP7
8	Poignée	0317CAP8
9	Base	0317CAPV9
10	Cuve	0317CAPV10
11	Grille de protection	0317CAP11
12	Fixation inférieure	0317CAP12
13	Résistance	0317CAP14
14	Fixation supérieure	0317CAP13
15	Câble électrique	0317CAP15
16	Plastron	0317CAPV
17	Thermostat de sécurité	0317CAP17
18	Contacteur	0317CAP18
19	Plaque arrière	0317CAP19
20	Interrupteur	0317FP1328
21	Voyant lumineux	0317CCP39
22	Barre	0317CAPV22
23	Tige vanne de vidange	0317CAPV23
24	Bouton tige	0317CAPV24
25	Tube	0317CAPV25
26	Vanne de vidange	0317CAPV26
27	Raccord	0317CAPV27
28	Joint	0317CAPV28
29	Coude	0317CAPV29
30	Box électrique complète	0317CAPV30