casselin	Chauffe-frites GN1/1 Quartz	Version : CCF50318
	Référence : CCF5	

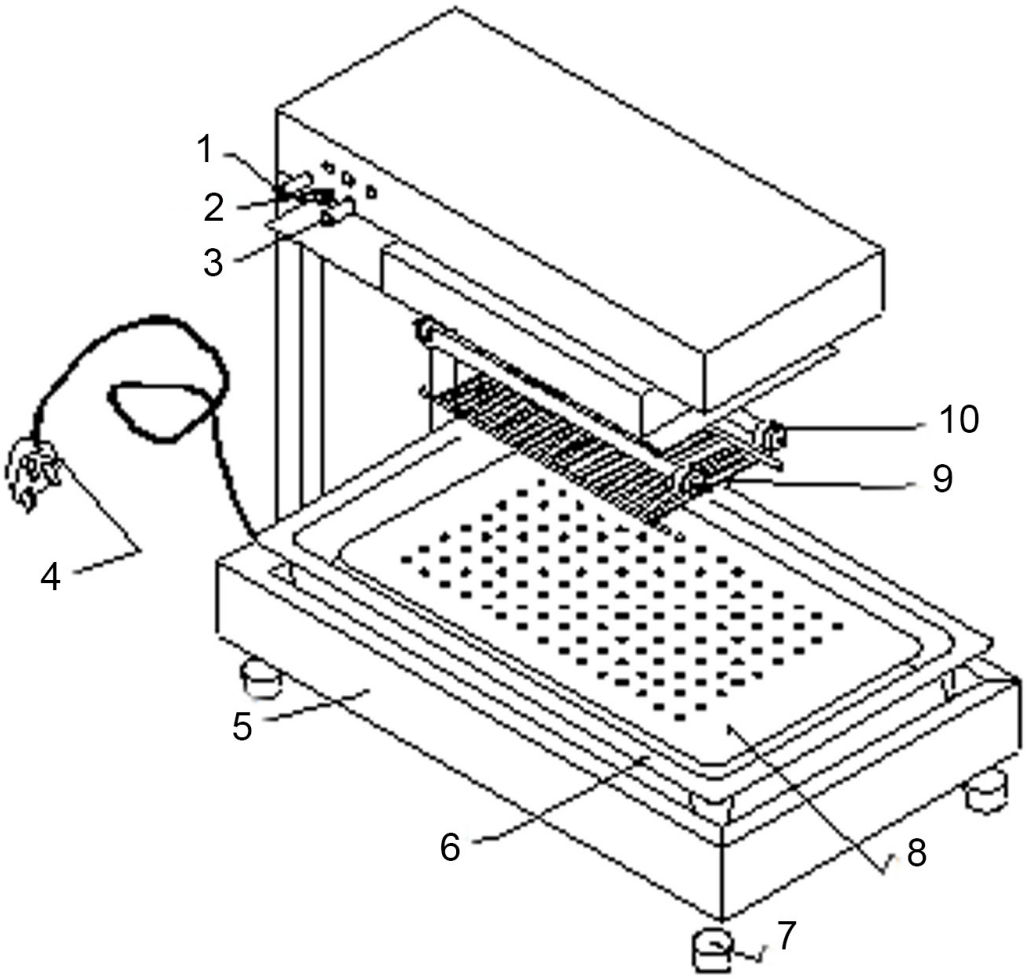

casselin	Chauffe-frites GN1/1 Quartz Référence : CCF5	Version : CCF50318

N° pièce	Description pièce	Référence
1	Voyant lumineux	0318CF51
2	Bouton ON/OFF	0318CF52
3	Voyant lumineux	0318CF53
4	Câble d'alimentation	0318CF54
5	Base acier inoxydable	0318CF55
6	Bac acier inoxydable	0318CF56
7	Pieds	0318CF57
8	Grille à trous	0318CF58
9	Grille de protection des résistances	0318CF59
10	Résistance quartz x 1	0318CF510