casselin	Distributeur de céréales 2 tubes	Version : CDC20317
	Référence : CDC2	

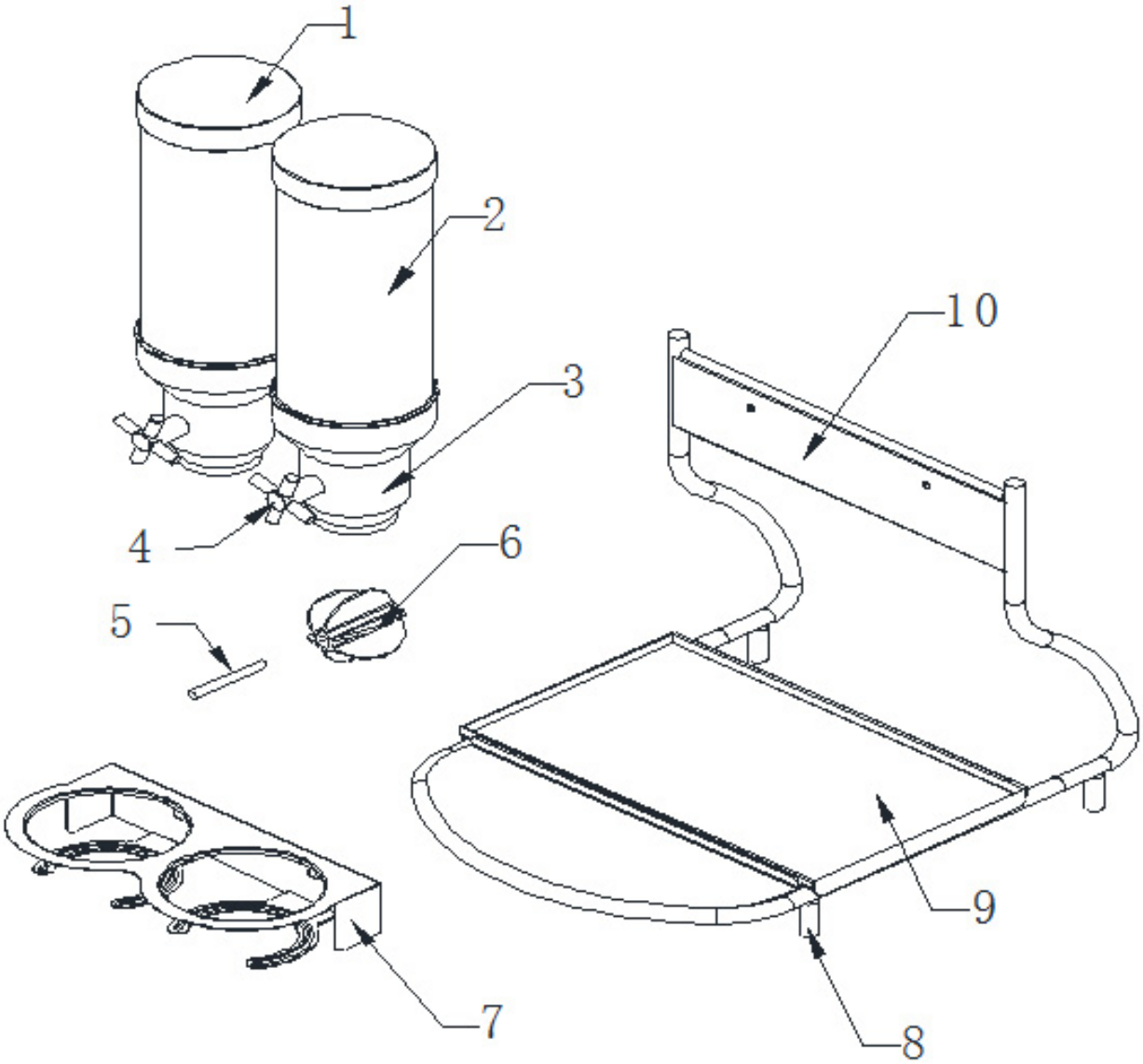

casselin	Distributeur de céréales Référence : CDC2	Version : CDC20317

N° pièce	Description pièce	Référence
1	Couvercle	0317PDDC21
2	Tube	0317PDDC22
3	Embase	0317PDDC23
4	Molette	0317PDDC24
5	Tige	0317PDDC25
6	Roulette	0317PDDC26
7	Fixation distributeur de céréales	0317PDDC27
8	Pied	0317PDDC28
9	Récupérateur de céréales	0317PDDC29
10	Chassis	0317PDDC210