casselin	Distributeur de céréales 3 tubes	Version : CDC30317
	Référence : CDC3	

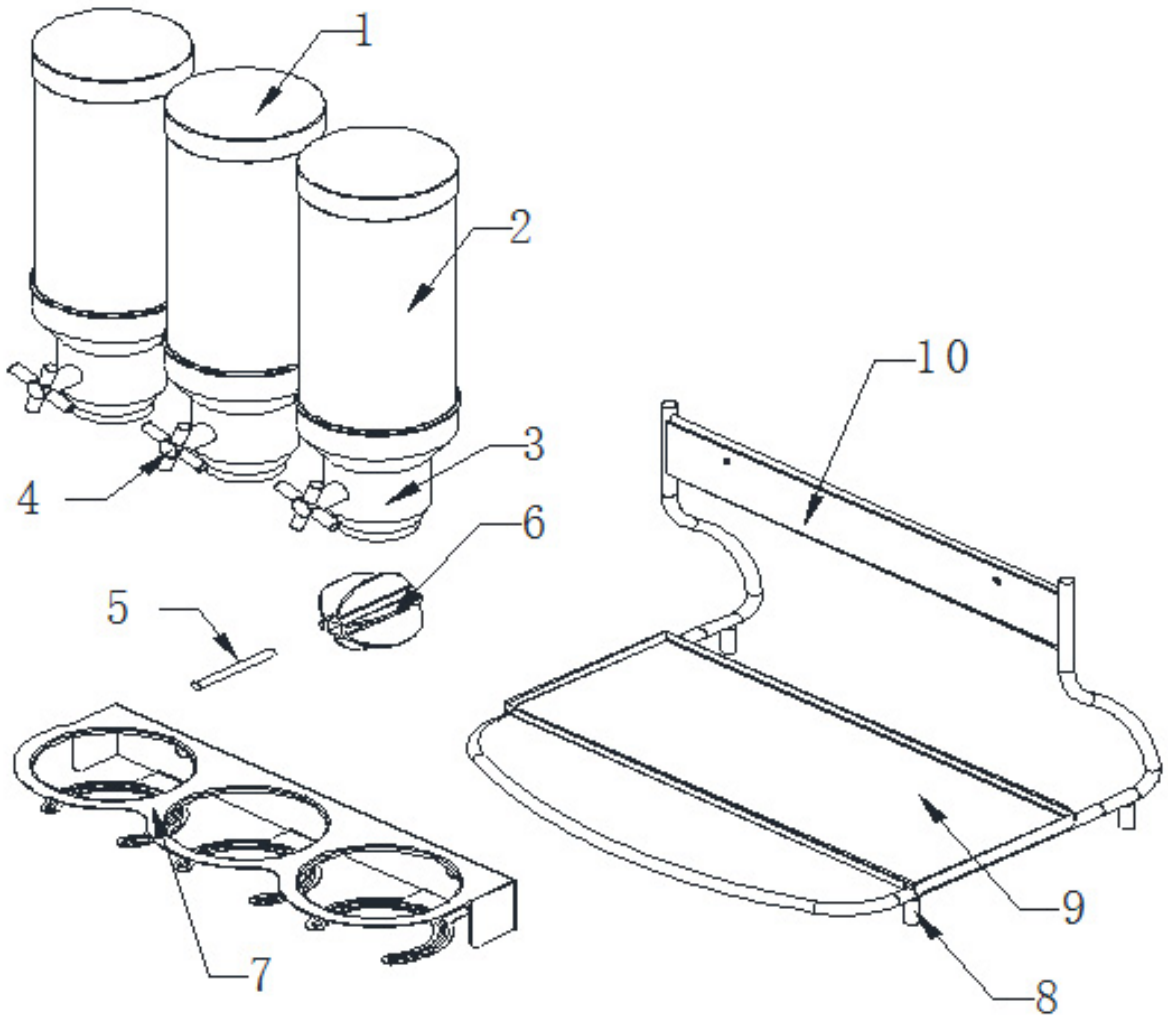

casselin	Distributeur de céréales Référence : CDC3	Version : CDC30317

N° pièce	Description pièce	Référence
1	Couvercle	0317PDDC21
2	Tube	0317PDDC22
3	Embase	0317PDDC23
4	Molette	0317PDDC24
5	Tige	0317PDDC25
6	Roulette	0317PDDC26
7	Fixation distributeur de céréales	0317PDDC37
8	Pied	0317PDDC28
9	Récupérateur de céréales	0317PDDC39
10	Chassis	0317PDDC310