casselin	Friteuse électrique 10 litres	Version : CFE100317
	Référence : CFE10	

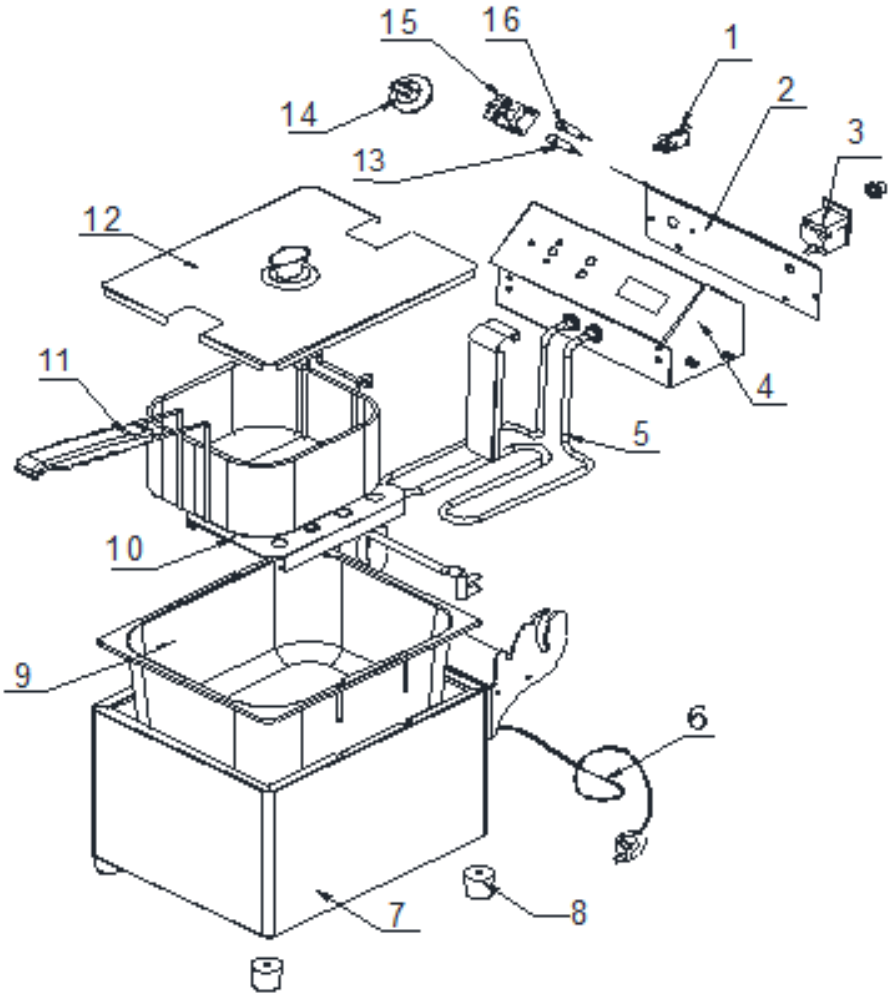

	Friteuse	Version : CFE100317
	Référence : CFE10	

N° pièce	Description pièce	Référence
1	Contacteur	0317FE71
2	Plaque arrière	0317FE72
3	Thermostat de sécurité	0317FE73
4	Box électrique	0317FE104
5	Résistance	0317FE105
6	Cordon électrique	0317FE76
7	Support de cuve	0317FE107
8	Pied	0317FE78
9	Cuve	0317FE109
10	Grille de protection	0317FE1010
11	Panier	0317FE1011
12	Couvercle	0317FE1012
13	Voyant vert	0317FE713
14	Bouton thermostat	0317PDCR40EP12
15	Thermostat de régulation	0317FE49
16	Voyant rouge	0317G90S8