casselin	Friteuse électrique avec vanne de vidange 10 L haut rendement	Version : CFEV10T0317
	Référence : CFEV10T	

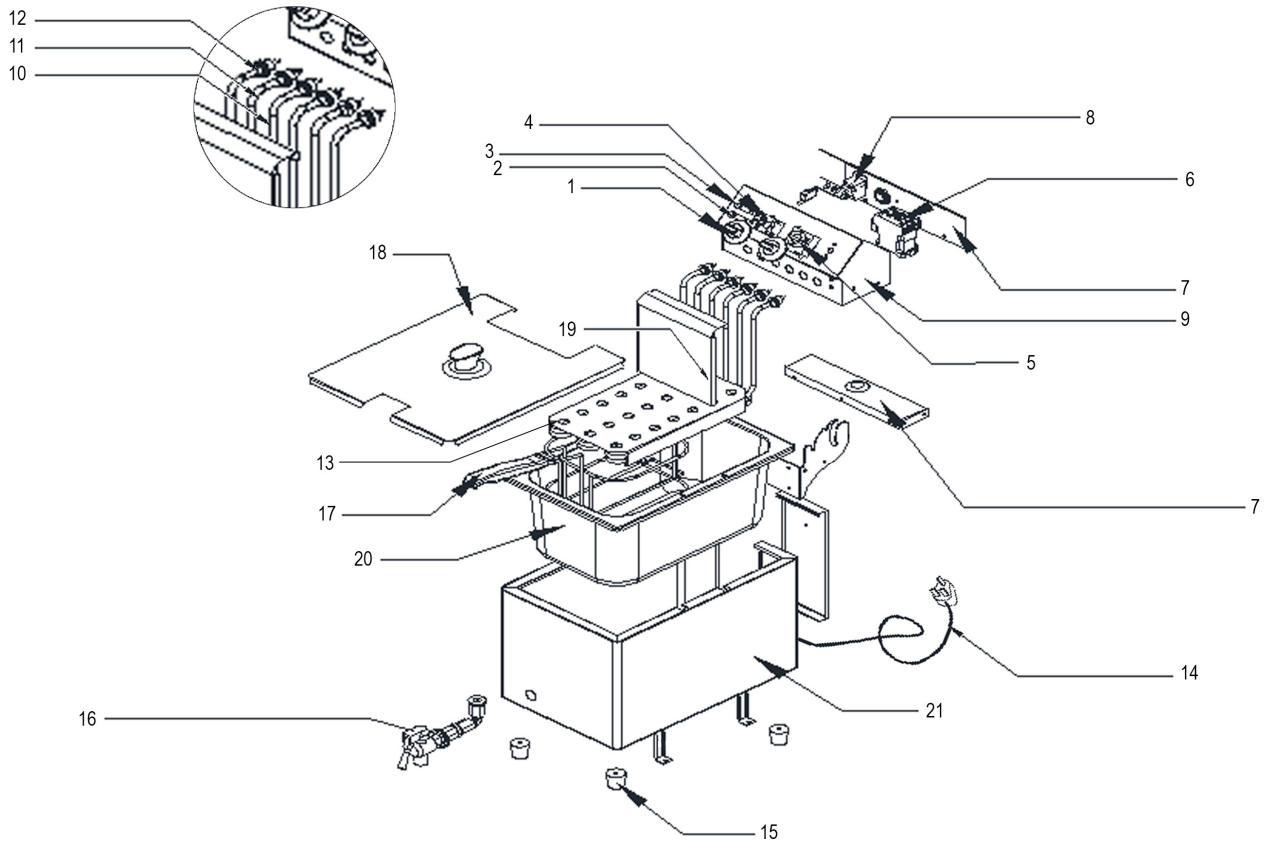

	Friteuse	Version : CFEV10T0317
	Référence : CFEV10T	

N° pièce	Description pièce	Référence
1	Bouton thermostat	0317PDCR40EP12
2	Voyant vert	0317FE713
3	Voyant rouge	0317G90S8
4	Thermostat de régulation	0317FP10T4
5	Minuteur	0317FP10T5
6	Contacteur	0317FP10T6
7	Capot arrière	0317FP10T7
8	Thermostat de sécurité	0317FP10T8
9	Box électrique	0317FP10T9
10	Résistance 1	0317FP10T10
11	Résistance 2	0317FP10T11
12	Résistance 3	0317FP10T12
13	Grille de protection	0317FP10T13
14	Cordon d'alimentation	0317FP10T14
15	Pied	0317FE78
16	Robinet	0317FEV710
17	Panier	0317FE1011
18	Couvercle	0317FE1012
19	Protection résistance	0317FP10T21
20	Cuve	0317FEV1011
21	Support de cuve	0317FEV107
	Poignée panier	0317FE7A