casselin	**Plaque à snacker Chrome 30**	**Version : CPASC300317**
	Référence : CPASC30	

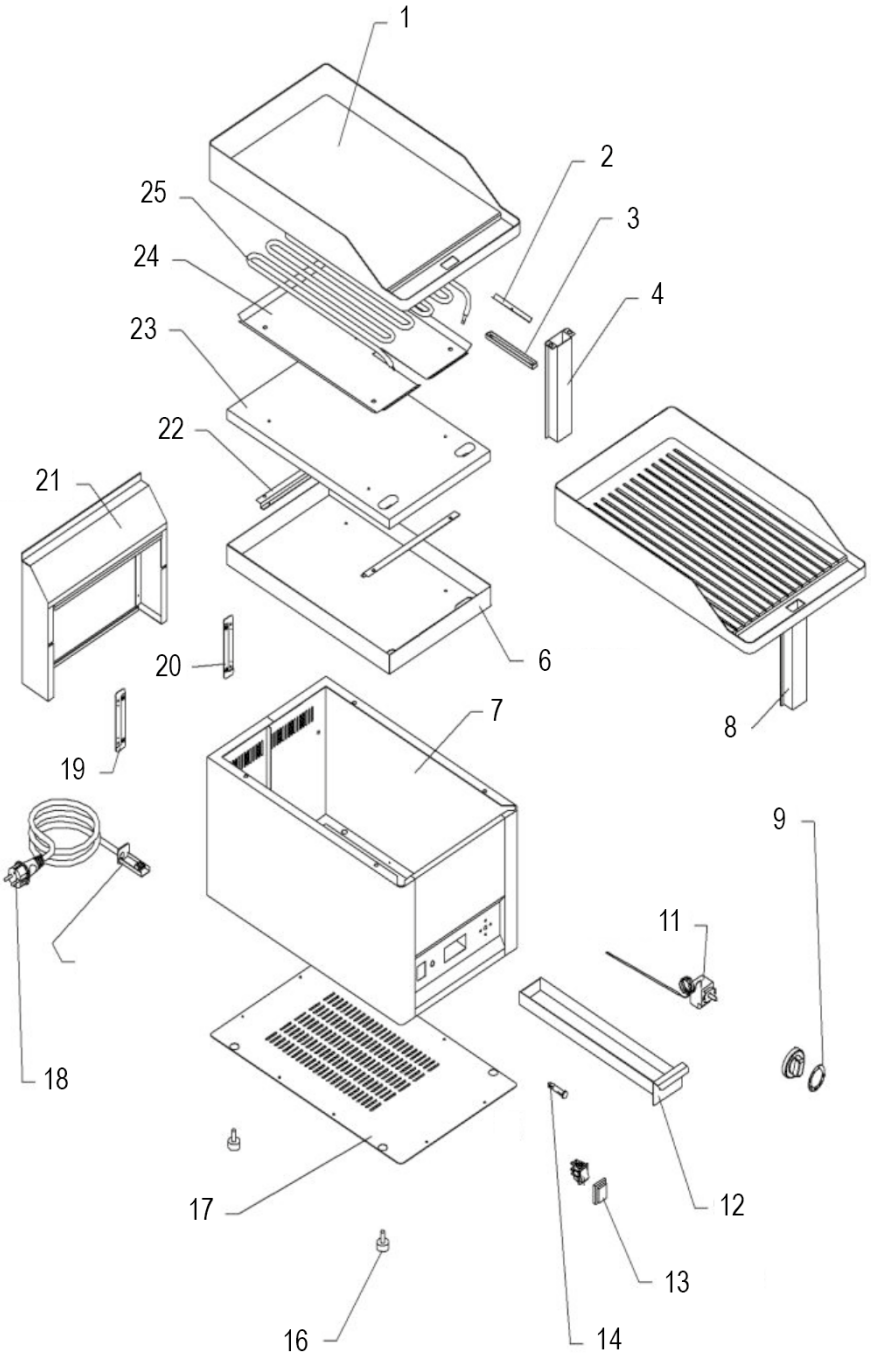

casselin	Plaque à snacker Référence : CPASC30	Version : CPASC300317

N° pièce	Description pièce	Référence
1	Plaque en chrome	0317CPASC301
6	Plaque de fixation	0317CPASF305
7	Base	0317CPASF306
9	Bouton thermostat	0317CPASF308
11	Thermostat de régulation	0317CPASF309
12	Récupérateur de graisse	0317CPASF310
13	Interrupteur	0317CPASF311
14	Voyant limuneux	0317CPASF312
16	Pied	0317FB1611
17	Couvercle	0317CPASF314
18	Cordon d'alimentation	0317CPASF315
21	Grille de ventilation	0317CPASF318
23	Plaque d'isolation	0317CPASF320
24	Plaque supérieure	0317CPASF321
25	Résistance	0317CPASF322