casselin	**Plaque à snacker Chrome 60**	**Version : CPASC600317**
	Référence : CPASC60	

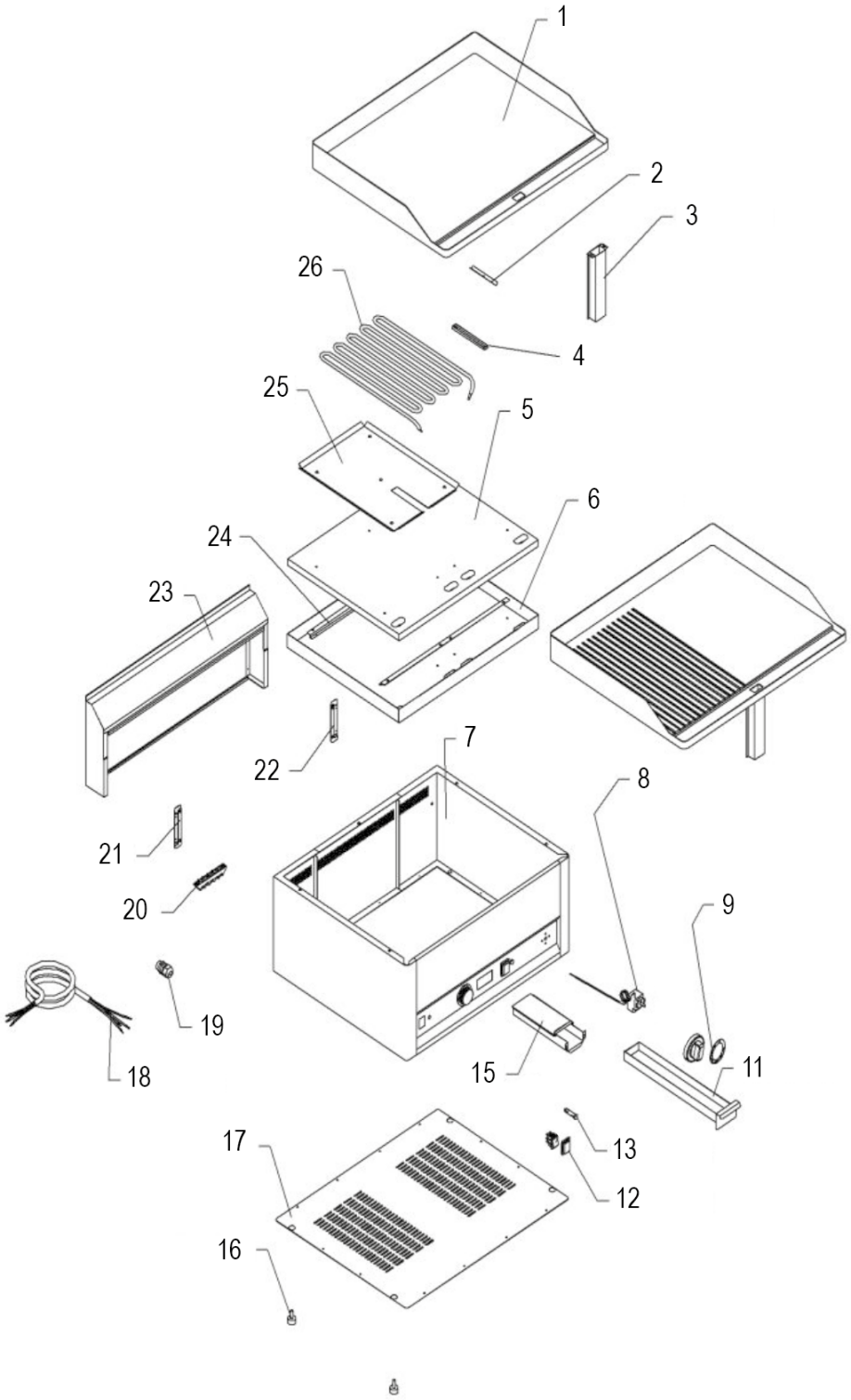

casselin	Plaque à snacker Référence : CPASC60	Version : CPASC600317

N° pièce	Description pièce	Référence
1	Plaque en chrome	0317CPASC601
5	Plaque d'isolation	0317CPASC605
6	Plaque de fixation	0317CPASC606
7	Base	0317CPASC607
8	Thermostat de régulation	0317CPASF309
9	Bouton thermostat	0317CPASF308
11	Récupérateur de graisse	0317CPASF310
12	Interrupteur	0317CPASF311
13	Voyant limuneux	0317CPASF312
16	Pied	0317FB1611
17	Couvercle	0317CPASC617
18	Cordon d'alimentation	0317CPASC618
23	Grille de ventilation	0317CPASC623
25	Plaque supérieure	0317CPASF321
26	Résistance	0317CPASF322