casselin	Salamandre PM	Version : CSPM0317
	Référence : CSPM	

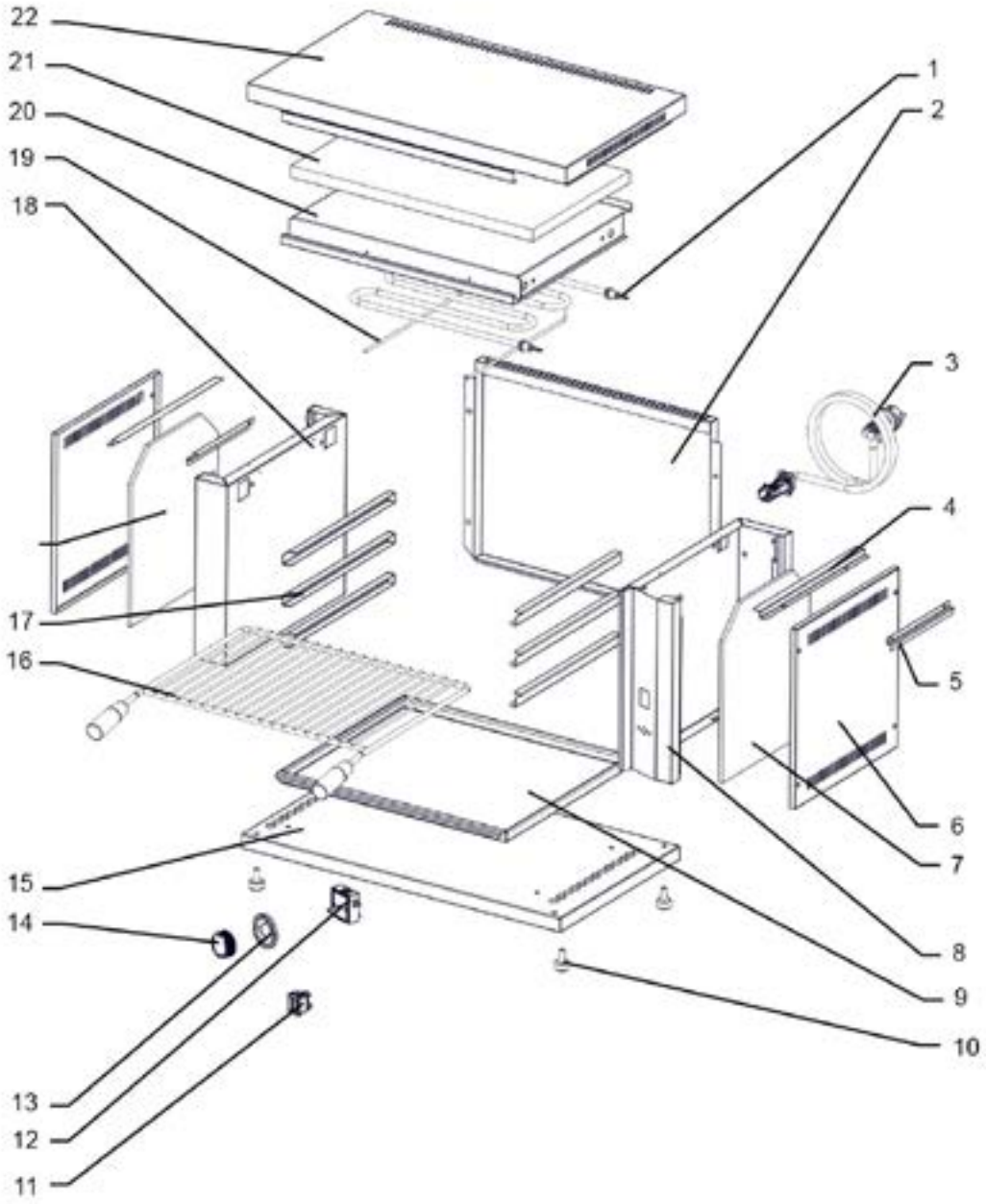

	Salamandre	Version : CSPM0317
	Référence : CSPM	

N° pièce	Description pièce	Référence
1	Résistance	0317SPM1
2	Plaque arrière	0317SPM2
3	Cordon d'alimentation	0317SPM3
4	Barre de fixation	0317SPM4
5	Barre de fixation	0317SPM5
6	Plaque latérale	0317SPM6
7	Plaque d'isolation	0317SPM7
8	Base droite	0317SPM8
9	Plaque de récupération	0317SPM9
10	Pied	0317SPM10
11	Voyant lumineux	0317CCP39
12	Thermostat de régulation	0317SPM12
13	Embase bouton thermostat	0317SPM13
14	Bouton thermostat	0317SPM14
15	Plaque inférieure	0317SPM15
16	Grille	0317SPM16
17	Barre de réglage	0317SPM17
18	Base gauche	0317SPM18
19	Tige de fixation résistance	0317SPM19
20	Base supérieure	0317SPM20
21	Plaque isolante supérieure	0317SPM21
22	Plaque supérieure	0317SPM22